Manuel d'istructions

CONSIGNES DE SÉCURITÉ IMPORTANTES:

En utilisant un appareil électrique, les précautions de sécurité de base doivent toujours être respectées comme suit : lire toutes les instructions avant d'utiliser cette machine à coudre. Remarques sur la sécurité des machines à coudre domestiques selon CEI/EN 60335-2-28.

DANGER– Pour réduire le risque de choc électrique:

1. Une machine à coudre ne doit jamais être laissée sans surveillance lorsqu'elle est branchée. Débrancher toujours cette couture, cette machine à coudre, de la prise électrique, immédiatement après utilisation et avant de la nettoyer.
2. Pour éviter tout choc électrique, ne pas mettre la machine ou le câble d'alimentation ou la fiche secteur dans l'eau ou tout autre liquide..

AVERTISSEMENT- pour réduire le risque de brûlures, d'incendie, d'électrocution ou de blessures:

1. Cette machine à coudre n'est pas destinée à être utilisée par des personnes (y compris les enfants) ayant des capacités physiques, sensorielles ou mentales réduites, ou un manque d'expérience et de connaissances, à moins qu'elles n'aient reçu une supervision ou des instructions concernant l'utilisation de la machine à coudre par une personne responsable de leur sécurité.
2. Les enfants doivent être surveillés pour s'assurer qu'ils ne jouent pas avec la machine à coudre.
3. Ne pas utiliser cette machine à coudre que pour l'usage auquel elle est destinée, comme décrit dans ce manuel. N'utilisez que les accessoires recommandés par le fabricant et contenus dans ce manuel.
4. L'utilisateur doit faire preuve de prudence en ce qui concerne le mouvement de haut en bas de l'aiguille et observer constamment la zone de couture pendant le travail.
5. Lorsque vous quittez la machine, pendant les travaux d'entretien ou lors du changement de pièces mécaniques ou d'accessoires, éteindre toujours la machine en débranchant la prise principale.
6. La tension de la courroie de transmission ne doit être réglée que par un mécanicien spécialisé.
7. La machine doit être mise en service conformément aux indications de la plaque signalétique.
8. Ne pas laisser tomber ou ne pas insérer aucun objet dans l'une des ouvertures.
9. Ne pas utiliser la machine à coudre si :
   a) Il y a un dommage visible ;
   b) Sa fonction est perturbée ;
   c) Il est humide, par ex. avec condensation ;
   d) Où des produits en aérosol ou de l'oxygène sont administrés ;
   e) En extérieur.
10. Ne pas utiliser cette machine à coudre si son cordon ou sa fiche est endommagé, si elle ne fonctionne pas correctement, elle est tombée ou endommagée, ou elle est tombée dans l'eau. Retourner la machine à coudre au revendeur agréé ou au centre de service le plus proche pour examen, réparation, réglage électrique ou mécanique.
11. Pour débrancher la machine à coudre, mettre l'interrupteur marche/arrêt sur la position d'arrêt ("O"), puis retirer la fiche de la prise.
12. Ne pas débrancher en tirant sur le cordon. Pour débrancher, tirer sur la prise, pas le cordon.
13. Éteindre ou débrancher l'appareil lorsque vous le laissez sans surveillance ou effectuer des réglages dans la zone de l'aiguille, tels que l'enfilage de l'aiguille, le changement d'aiguille, l'enfilage de la canette ou le remplacement du pied-de-biche et de l'ampoule et avant d'effectuer l'entretien.
14. Si cet appareil est utilisé à d'autres fins que celles prévues ou s'il est mal utilisé, nous n'accepterons aucune responsabilité pour les dommages causés.
15. Pour éviter tout risque d'électrocution, ne pas ouvrir la machine. Il n'y a aucune pièce à l'intérieur de la machine que l'utilisateur puisse réparer. Ceci est la seule responsabilité de notre personnel de service qualifié.
16. Veillez à n'utiliser que des pièces d'origine.
17. Garder les doigts éloignés de toutes les pièces mobiles. Une attention particulière est requise autour de l'aiguille de la machine à coudre.
18. Ne pas utiliser d'aiguilles tordues.
19. Ne tirez pas ou ne poussez pas le tissu pendant la couture. Cela pourrait faire dévier l'aiguille et la casser.
20. Ne cousez jamais avec une plaque à aiguille endommagée car cela pourrait casser l'aiguille.
21. Cette machine à coudre est conçue pour une alimentation secteur avec une tension nominale de ± 10 % et une fréquence nominale de ± 4 %.
22. Si la fiche d'alimentation ou les cordons d'alimentation sont endommagés, ils doivent être remplacés par le fabricant ou son agent de service ou une personne de qualification similaire.
23. Attention à ce qui suit pour éviter les blessures :
    a) Débrancher la pédale de commande de l'appareil lorsque vous le laissez sans surveillance.
    b) Débrancher la pédale de commande de l'appareil avant d'effectuer tout entretien.
24. La puissance maximale de la lampe LED est de 3 W, si la lampe LED est endommagée, ne pas utiliser la machine à coudre et l'envoyer au fabricant ou à l'agent de service pour la réparer ou la remplacer.
25. Cette machine à coudre utilise le modèle de pédale de commande HKT72C ou FL3902.

Environnement:

L'environnement recommandé est
- -Température ambiante 20°C à 30°C
- --Humidité 20% à 80%
- -Température de stockage - 25°C à + 60°C

Cette machine à coudre est un appareil électromécanique de haute qualité ; c'est une machine pour une utilisation surveillée à la maison. Il doit être utilisé de manière à ne pas être exposé à : la poussière, une forte humidité, la lumière directe du soleil, l'électricité statique, des objets produisant de la chaleur, des produits chimiques ou des liquides corrosifs. Pour des raisons de ventilation, la machine doit être utilisée sur une surface libre, à la fois ferme et plane.
Cette machine à coudre est supprimée et insensible aux interférences ; cependant, elle ne doit pas être utilisée à proximité d'appareils électroniques tels que des radios, des téléviseurs, des ordinateurs, des émetteurs routiers, etc..

Entretien de la machine à coudre :
Protéger toujours la machine contre les dommages qui pourraient survenir en cas de choc ou de chute.

Nettoyage:
Boîtier : pour nettoyer le boîtier, utilisez un chiffon sec, propre et doux, sans peluches. Pour éliminer toute saleté tenace, utilisez un chiffon doux imbibé d'alcool.

Veuillez noter!
Ne pas utiliser d'insecticides ou de produits chimiques tels que l'essence (essence) ou des produits chimiques fluides pour nettoyer le boîtier. Faites fonctionner cet appareil pendant au moins 2 minutes avant de coudre réellement.
Cet équipement est marqué du symbole de recyclage. Ne jetez pas ce produit avec les déchets municipaux non triés. La collecte de ces déchets séparément pour un traitement spécial est nécessaire. En cas de doute, veuillez contacter votre revendeur pour obtenir des conseils. (Union européenne uniquement)

CONSERVER CES INSTRUCTIONS

Félicitations!

En tant que propriétaire d'une nouvelle machine à coudre Gritzner Varimatic 935, vous profiterez de coutures de qualité et de précision sur tous les types de tissus, des couches multiples de denim aux soies délicates.

Votre machine à coudre offre le nec plus ultra en matière de simplicité et de facilité d'utilisation. Pour votre sécurité et pour profiter pleinement des nombreux avantages et de la facilité d'utilisation de votre machine à coudre, nous vous recommandons de lire toutes les précautions importantes et les instructions d'utilisation et d'entretien contenues dans ce manuel.

Pouvons-nous suggérer qu'avant de commencer à utiliser votre machine à coudre, vous découvriez les nombreuses fonctionnalités et avantages en parcourant ce manuel d'instructions, étape par étape, assis devant votre machine à coudre.

Table de matières:

Pièces de votre machine à coudre 4
Accessoires 5
Retrait et installation de la table d'extension amovible 6
Connexion de la machine à la source d'alimentation 7
Releveur de barre presseur 8
Plaque à repriser 8
Retrait et réglage du pied presseur 9
Montage du guide-bord 9
Bobinage de la canette 10
Insertion de la canette dans la navette 11
Insertion et changement d'aiguille 12
Enfiler le fil supérieur 13
Enfile-aiguille automatique 14
Transporteur à double alimentation/système DFT 15
Tension du fil 16
Montée du fil de canette 17
Couture inversée 18
Enlever le travail 18
Couper le fil 18
Tableau guide de sélection de l'aiguille et du tissu et du fil 19
Tableau de sélection de l'aiguille et du tissu 20
Comment choisir son motif 21
Point droit 22
Point zigzag 23
Triple point 24
Point nid d'abeille 25
Point d'ourlet invisible 26
Couture de boutons 27
Couture de boutonnières 28
Coudre sur la fermeture éclair 29
Coudre avec le pied ourleur 30
Point zigzag 3 étapes 31
Repriser 32
Points décoratifs 33
Couchage 34
Aiguille double 35
Monogramme et broderie avec cercle à broder 36
Maintenance 38
Guide de dépannage 39

Pièces de votre machine à coudre:

1. Cadran de tension de l'aiguille
2. Levier de relevage
3. Fil du bobineur de canette
4. Plaque frontale
5. Coupe-fil
6. Enfile-aiguille
7. Pied presseur
8. Plaque à aiguille
9. Table de couture et boîte d'accessoires
10. Levier de couture inversée
11. Affichage des points
12. Bouchon de bobineur de canette
13. Broche du bobineur de canette
14. Cadran de longueur de point
15. Cadran de largeur de point

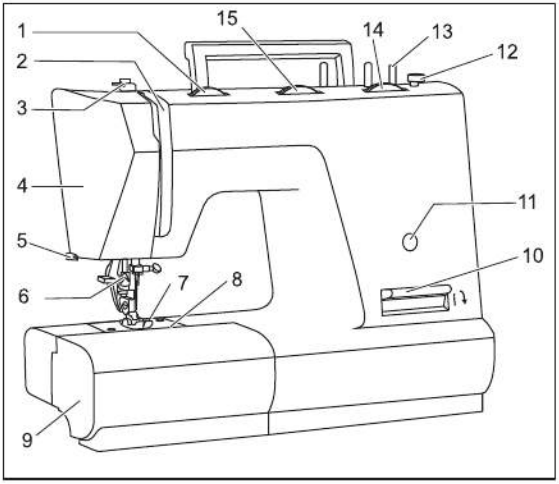

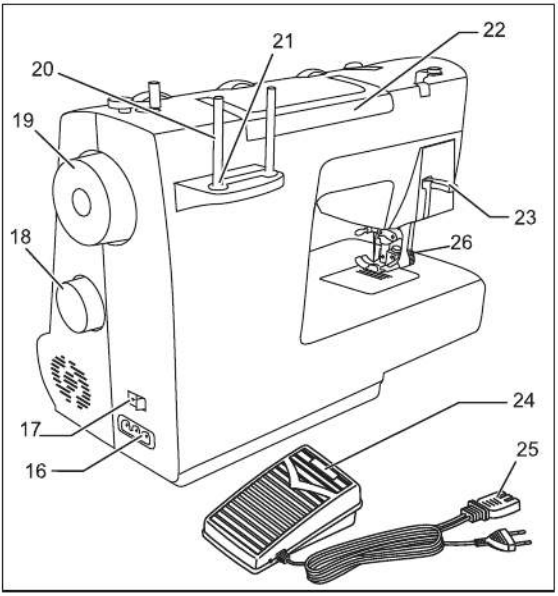

16. Prise de courant principale
17. Interrupteur d'alimentation principal
18. Molette de sélection de motif
19. Volant
20. Porte-bobine
21. Capuchon du porte-bobine (porte-bobine)
22. Poignée
23. Releveur de pied presseur
24. Commande au pied
25. Prise
26. Système DFT (transporteur à double alimentation)

Accessoires:

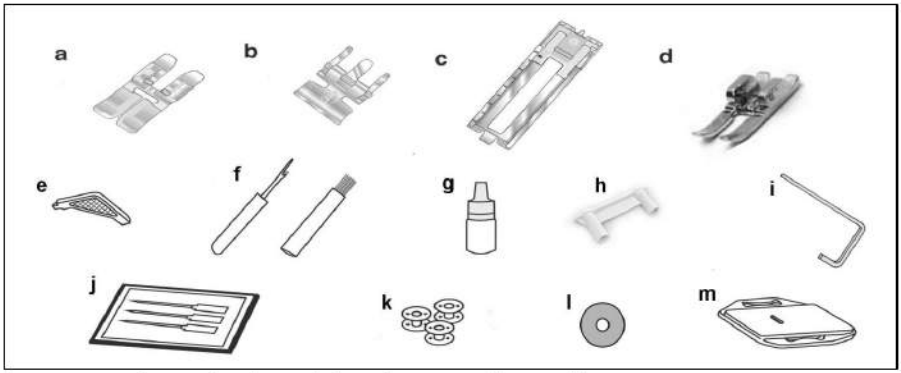

Les accessoires suivants sont fournis avec cette machine.

a. Pied presseur standard b. Pied à glissière c. Pied boutonnière
d. Pied appliqué e. Tournevis en L F. Découseur/brosse
g. Bouteille d'huile h. Capuchon de porte-bobine (porte-bobine)
i. Guide de bord J. Paquet d'aiguilles k. Canette (3x)
l. Feutre pour porte-bobine M. Plaque à repriser

Accessoires optionnels:

Les accessoires en option sont destinés à des travaux de couture spéciaux. Ils peuvent être obtenus auprès de votre revendeur moyennant un supplément.

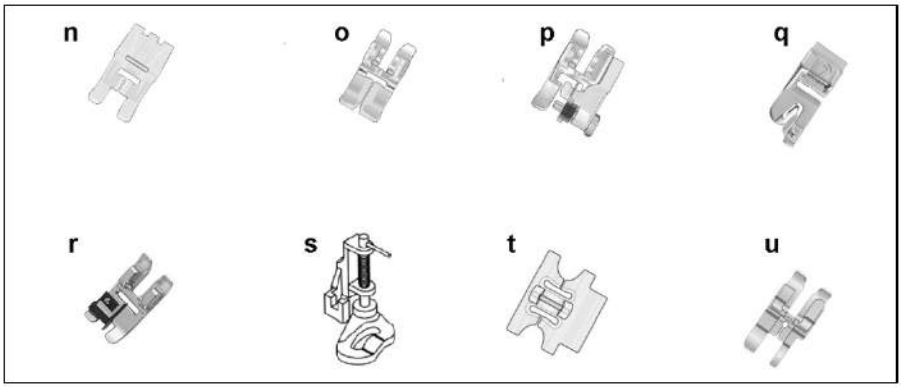

n. Pied dégagé o. Pied point fantaisie pour D.F.T System
p. Pied pour points invisibles pour système D.F.T q. Pied d'ourlet
r. Pied à bord étroit pour système D.F.T s. Pied à repriser pour D.F.T System
t. Pied nervuré avec guide de points décoratifs
u. Pied de courtepointe ¼ de pouce pour le système D.F.T

Retirer et installer la table d'extension amovible:

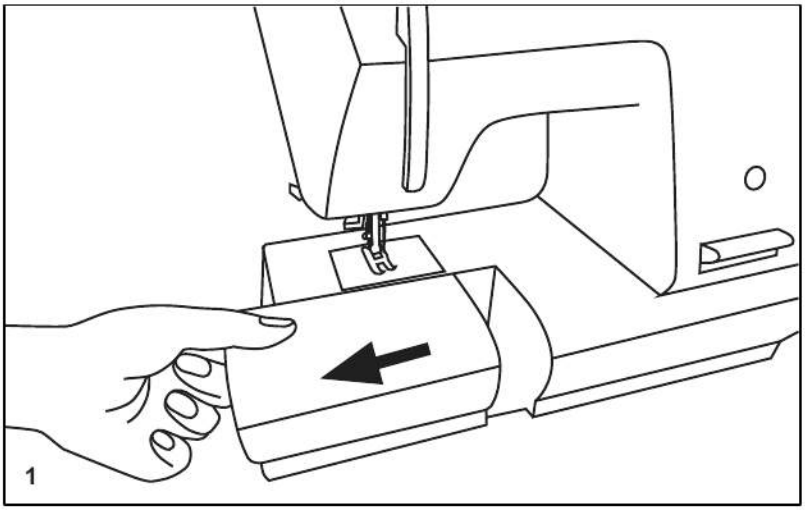

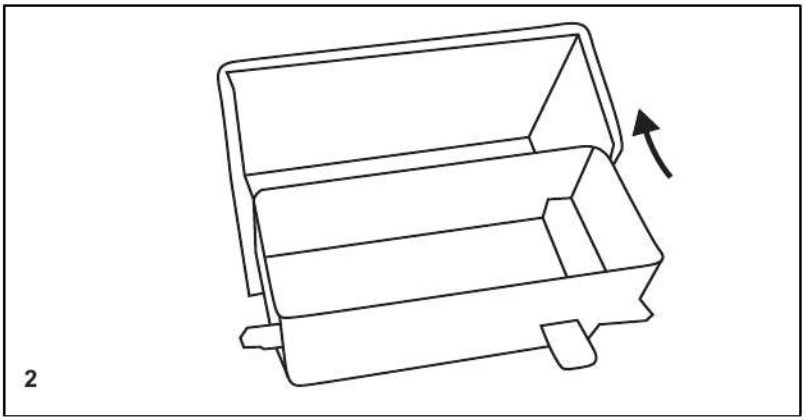

Pour retirer la table d'extension amovible, tenir la table d'extension amovible et tirer dans le sens de la flèche. (1)

Pour installer la table d'extension amovible, tenir la table d'extension amovible, table de couture horizontale, et poussez-la dans le sens opposé à la flèche. (1)

L'intérieur de la table de couture encliquetable peut être utilisé comme boîte d'accessoires. Pour l'ouvrir, soulevez-le à la pointe de la flèche. (2).

Connexion de la machine à la source d'alimentation:

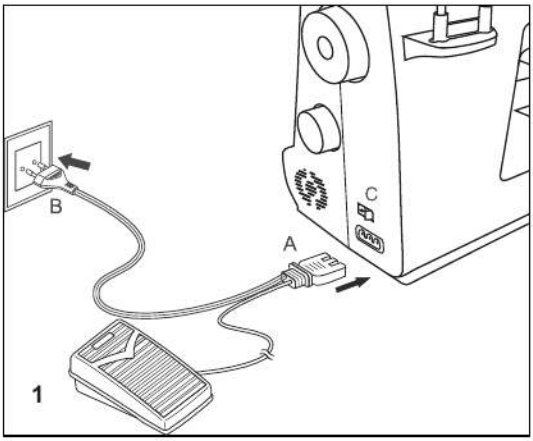

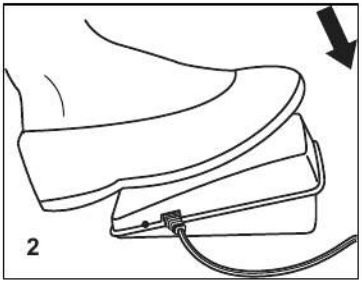

Connecter la machine à une source d'alimentation comme illustré. (1)

Attention:
Débranchez le cordon d'alimentation lorsque la machine n'est pas utilisée.

Commande au pied:
Connectez la fiche de la pédale de commande à la prise de raccordement (A) de la machine à coudre et à la prise murale. La vitesse de couture est réglée en appuyant sur la pédale. Assurez-vous que vous disposez du bon type de pédale.

Attention:
- Pour cette machine à coudre, la pédale de commande modèle HKT72C ou FL3902 doit être utilisée.
- Si vous rencontrez un problème avec la connexion de la prise, faites appel à un électricien qualifié.

Lumière de couture:
Votre machine à coudre est équipée d'une lampe LED à faible consommation et longue durée de vie.

Veuillez Noter:
Il n'est pas nécessaire de remplacer la lampe LED par vous-même. En cas de problème avec cette lampe, vous ne devez plus utiliser la machine à coudre et l'envoyer au revendeur ou au centre de service le plus proche pour réparer et remplacer la lampe rapidement.

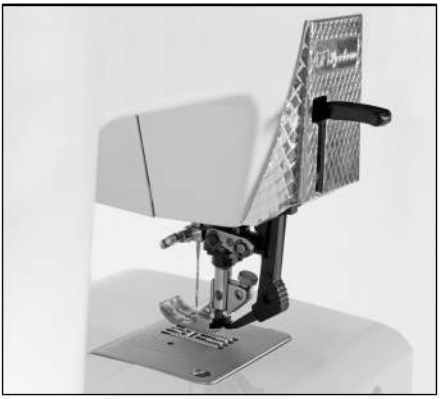

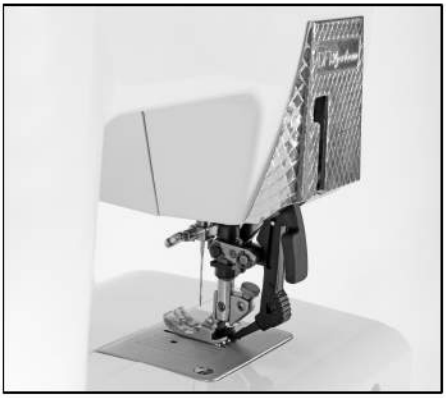

Releveur de barre presseur:

Le pied-de-biche est relevé ou abaissé avec le releveur de pied-de-biche. Lors de la couture de plusieurs épaisseurs ou de tissus épais, le pied-de-biche peut être relevé d'un deuxième niveau pour faciliter le positionnement de l'ouvrage.

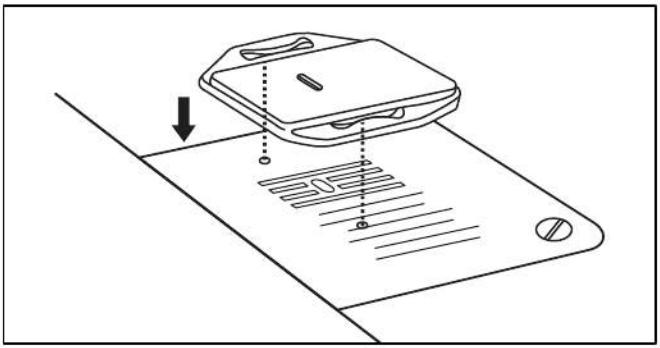

Plaque à repriser:

Pour certains types de travaux (par exemple repriser ou broder à main levée), la plaque à repriser doit être utilisée.

Veuillez Noter:
Pour la couture normale, retirer la plaque à repriser.

Avant de changer le pied-de-biche et de le régler, l'interrupteur principal doit être éteint ("O").

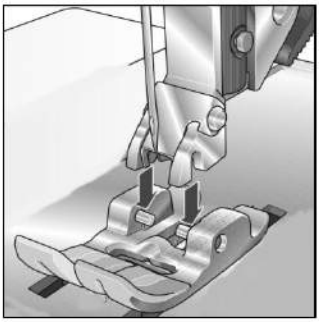

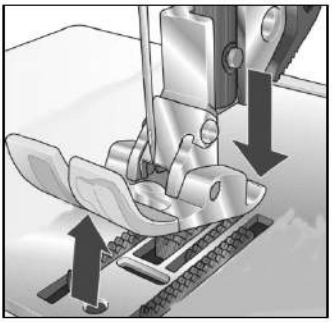

Retrait du pied presseur:

Positionner l'aiguille à son point le plus haut.
Appuyer simultanément sur le pied-de-biche vers le haut à l'avant et vers le bas à l'arrière afin qu'il se dégage du support du pied-de-biche.

Réglage du pied presseur:

Placer le pied-de-biche sous le support de sorte que lorsque le releveur est abaissé, les goupilles du pied s'enclenchent dans le suppor.
Vérification : Veuillez vérifier que le pied-de-biche est correctement engagé en levant le releveur de pied-de-biche.

Important:
Après avoir mis le pied à sa place, en déplaçant le releveur de la barre du pied-de-biche vers le haut/bas, assurez-vous que le pied a été inséré correctement.

Cher client:
ous vous recommandons d'utiliser uniquement des pieds de couture standard, sinon, cela entraînera la rupture de l'aiguille ou d'autres dommages. Vous pouvez vous procurer les pieds presseurs standard uniquement auprès de revendeurs agréés.

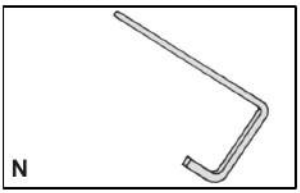

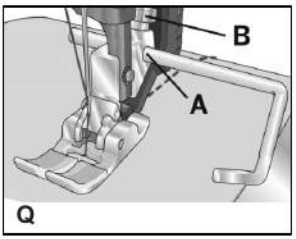

Montage du guide-bord:

Pousser le guide de bord «N» à travers le trou «A» et fixez-le en position avec la vis «B». Le guide peut être ajusté à la marge de couture souhaitée pour diverses applications. Avec le guide de bord attaché, il est facile de coudre des lignes de points parallèles ou de coudre parallèlement au bord. Le guide suit un bord (Fig. Q) ou, lors de la réalisation de lignes de points parallèles, longe la ligne de points précédente. La couture semble ainsi plus nette et précise.

Bobinage de la canette:

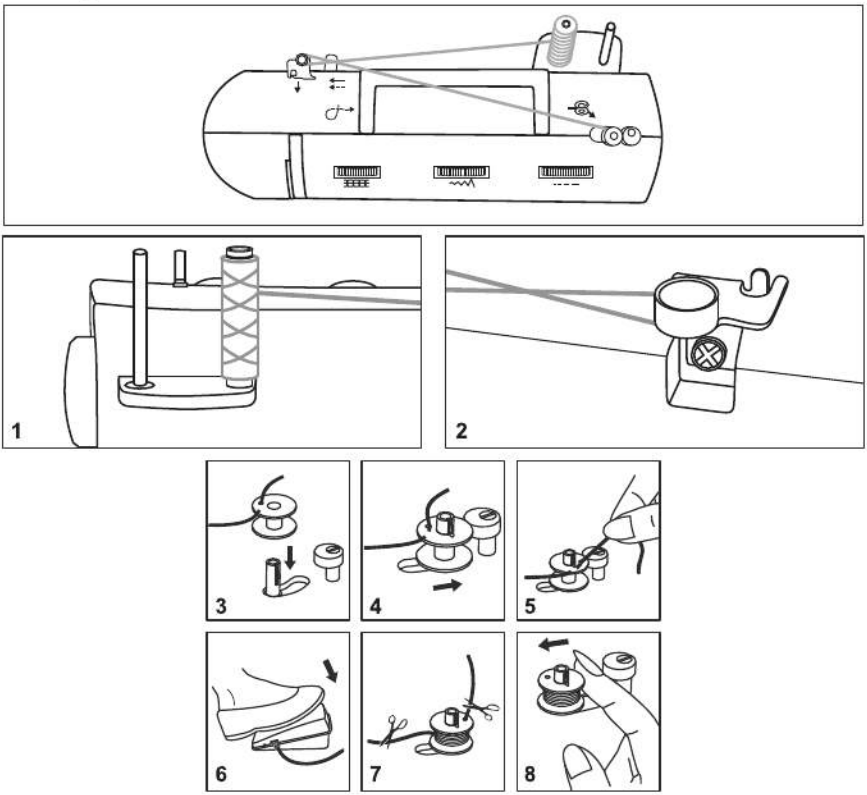

- Placer le fil sur le porte-bobine et appuyer fermement le porte-bobine contre le pin. (1)
- Enrouler le fil dans le sens des aiguilles d'une montre autour des disques de tension de l'enrouleur de canette. (2)
- Enfiler la canette comme illustré et placez-la sur l'axe du bobineur de canette. (3)
- Pousser la canette vers la droite. (4)
- Tenir fermement l'extrémité du fil. (5)
- Appuyer sur la pédale, l'action de remontage s'arrête automatiquement dès que la canette est pleine. (6)
- Couper le fil. (7)
- Pousser l'axe du bobineur de canette vers la gauche et retirez la canette pleine. (8)

Veuillez noter:

Lorsque l'axe du bobineur de canette est en position de bobinage de canette, la machine ne coud pas et le volant ne tourne pas. Pour commencer à coudre, pousser le bobineur de canette vers la gauche (position de couture).

Insertion de la canette dans la navette:

Éteindre l'interrupteur principal "O" avant d'insérer ou de retirer la canette.

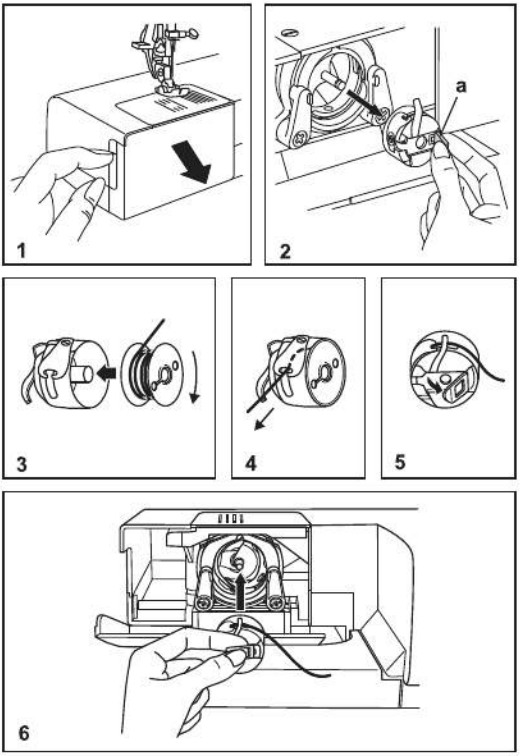

Lors de l'insertion ou du retrait de la canette, l'aiguille doit être complètement relevée.

- Tenir le couvercle du crochet et ouvrez-le vers l'avant. (1)
- Tirer la languette de la boîte à canette (a) et retirer la boîte à canette. (2)
- Tenir la boîte à canette d'une main. Insérer la canette de façon à ce que le fil tourne dans le sens des aiguilles d'une montre (flèche). (3)
- Tirer le fil à travers la fente et sous le doigt. (4)
- Tenir la boîte à canette par le loquet à charnière. (5)
- Insérez-le dans la navette. (6)

Vérifier:

Tirer fortement sur la bande de roulement de la canette. La boîte à canette ne doit pas tomber de la navette.

Insertion et changement d'aiguille:

Éteindre l'interrupteur principal "O" avant d'insérer et de changer l'aiguille.

Changer l'aiguille régulièrement, surtout si elle montre des signes d'usure et cause des problèmes. Veuillez toujours utiliser une aiguille de bonne qualité disponible sur le marché et présentée par votre revendeur.

Pour retirer l'aiguille : Abaissez le pied-de-biche et amenez l'aiguille à son point le plus haut. Desserrer maintenant la vis de l'aiguille (A) et tirer l'aiguille (C) vers le bas.

Pour insérer l'aiguille : Le côté plat de la tige de l'aiguille (B) doit être vers l'arrière. Abaisser le pied-de-biche et insérer l'aiguille en la poussant le plus loin possible. Tenir l'aiguille et serrer fermement la vis de l'aiguille. L'aiguille doit être en parfait état. (2)

Un problème peut survenir avec:

A. Aiguilles tordues
B. Points de dégâts
C. Aiguilles émoussées

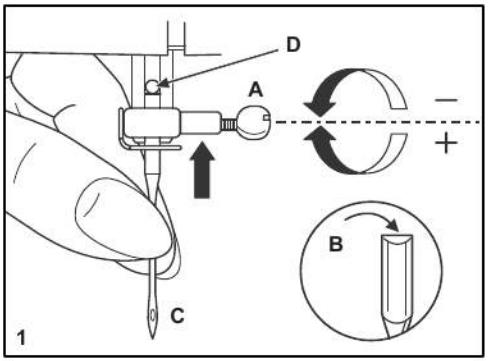

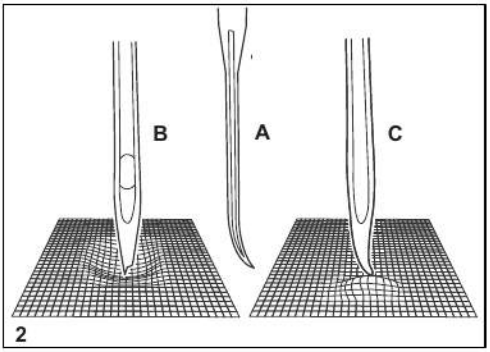

Pour vérifier une bonne aiguille:

Placer le côté plat de l'aiguille sur quelque chose de plat (plaque à aiguille, verre, etc.). L'écart entre l'aiguille et la surface plane doit être constant. Ne pas utiliser une aiguille tordue ou émoussée.

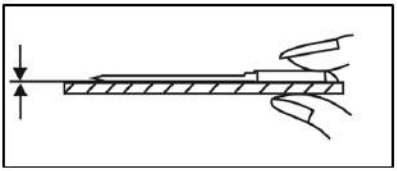

Veuillez Noter:
Vérifier fréquemment l'aiguille pour les pointes barbelées ou émoussées.

Enfilage du fil supérieur:

Éteindre l'interrupteur principal « O » avant d'enfiler le fil supérieur.

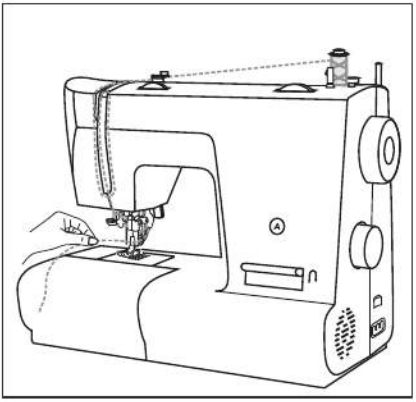

Cette opération est simple, mais si elle ne fonctionne pas correctement, de nombreux problèmes de couture pourraient en résulter.

- commencer par remonter l'aiguille au plus haut et remonter également le pied presseur pour relâcher les disques de tension. (1)
- Placer le fil sur le porte-bobine et appuyer fermement le porte-bobine sur le porte-bobine. (2)
- Tirer le fil de la bobine et passez-le dans le guide-fil supérieur. (3)
- Tenir le fil vers le bas à travers la fente d'enfilage droite de la tension du fil, puis dirigez-le vers la gauche et relevez-le de la fente gauche de la tension du fil (4), pendant ce processus, il est utile de maintenir le fil entre la bobine et le guide-fil (3).

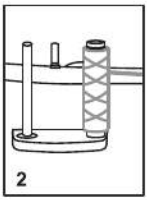

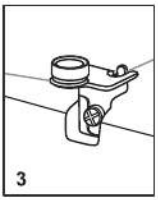

- Tirer fermement le fil de droite à gauche à travers l'œillet fendu du levier releveur, puis de nouveau vers le bas. (5)
- Passer maintenant le fil à travers le guide du pince-aiguille (6) puis vers l'aiguille qui doit être enfilée de l'avant vers l'arrière.

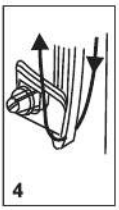

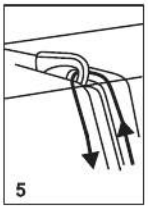

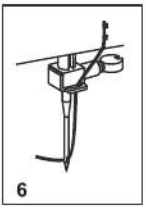

- Tirer environ 10 cm de fil à l'arrière du chas de l'aiguille. Coupez la longueur de fil supplémentaire avec un coupe-fil. (7)

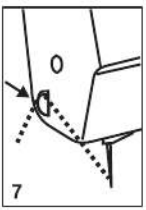

Remarques:

- Enfiler toujours l'aiguille par l'avant.
- Utiliser toujours des fils de bonne qualité disponibles sur le marché, afin d'obtenir les meilleurs résultats.

Enfile-aiguille automatique:

Éteindre l'interrupteur principal "O" avant d'enfiler l'aiguille avec l'enfile-aiguille automatique.

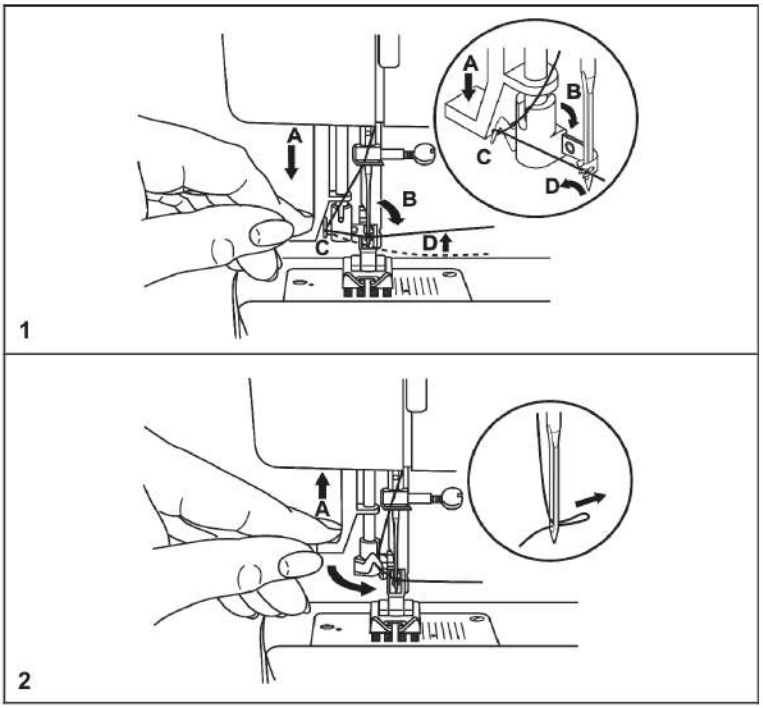

- Monter l'aiguille dans sa position la plus haute.
- Relever le pied presseur.
- Abaisser le levier (A) jusqu'en butée.
- L'enfileur bascule automatiquement en position d'enfilage (B).
- Faire passer le fil autour du crochet (C).
- Faire passer le fil devant l'aiguille autour du crochet (D) de bas en haut.
- Relâcher le levier (A).
- Tirer le fil à travers le chas de l'aiguille.

Remarques:

- Tous les modèles ne sont pas équipés d'un enfile-aiguille automatique.
- L'enfile-aiguille automatique ne peut pas être utilisé avec une aiguille double.

Transporteur à double alimentation/système DFT:

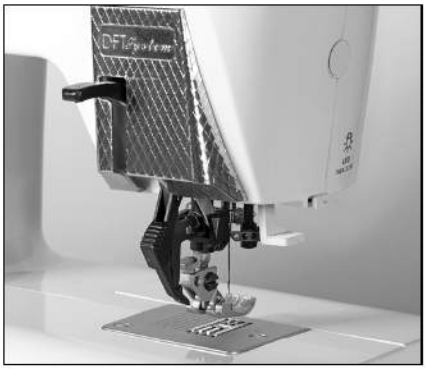

Nous proposons la solution idéale pour coudre des matériaux difficiles : le transporteur à double alimentation. Ce système alimente le tissu simultanément par le haut et par le bas, comme cela se fait dans les machines à coudre industrielles. Le tissu est alimenté avec précision. Lorsque vous cousez des matériaux légers ou lourds tels que des tissus en soie et en rayonne, la double alimentation empêche le froncement des coutures.
L'action d'entraînement uniforme assure également une correspondance parfaite des tissus à carreaux et à rayures.

Engagement du transporteur à double alimentation:

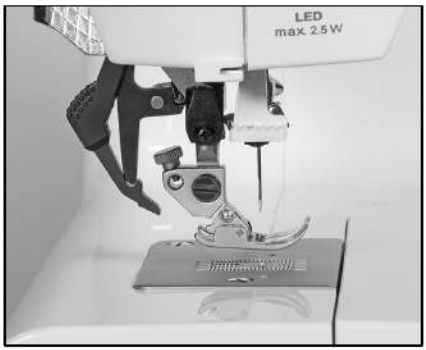

Important: Important : Pour tous les travaux de couture avec entraînement par le haut, n'utilisez que des pieds presseurs découpés à l'arrière.
Relever le pied presseur. Pousser ensuite l'alimentation supérieure vers le bas jusqu'à ce qu'elle s'enclenche en place.

Désengagement du transporteur à double alimentation:

Tenir la double alimentation avec deux doigts aux endroits marqués. Pousser l'entraînement supérieur vers le bas et vers l'arrière, et laissez-le se déplacer lentement vers le haut.

Tension du fil:

Tension du fil d'aiguille supérieur (Figure 1):

- Pour une apparence et une durabilité optimales du point, assurez-vous que la tension du fil d'aiguille est correctement réglée. Pour la couture générale, les fils se rencontrent uniformément entre les deux couches de tissu.
- Le réglage normal pour les points utilitaires se situe dans la plage 4-5.
- Pour augmenter la tension, tournez la molette jusqu'au chiffre supérieur.
- Pour réduire la tension, tournez la molette jusqu'au chiffre suivant vers le bas.

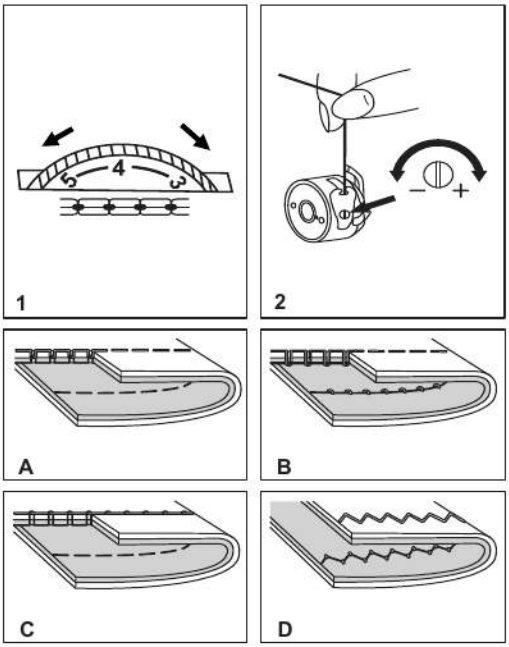

Les figures:

A. Tension de fil normale pour la couture au point droit.

B. La tension du fil est trop lâche pour la couture au point droit. Tournez le cadran sur un chiffre plus élevé.

C. La tension du fil est trop élevée pour la couture au point droit. Tourner le cadran vers le numéro inférieur.

D. Tension de fil normale pour la couture zigzag et décorative.

Veuillez Noter:
Pour obtenir de meilleurs points zigzag et décoratifs, la tension supérieure doit être légèrement plus faible que dans le cas de la couture droite, ainsi le fil supérieur apparaît légèrement sur le côté inférieur du tissu.

Diminuer la tension du fil d'aiguille (Figure 2):

Pour vérifier la tension du fil de canette, retirer le boîtier de la canette et la canette et maintenez-le en le suspendant par le Jerk, une ou deux fois. Si la tension est correcte, le fil de canette se déroulera d'environ 2,5 à 5 cm vers le bas.

- Si la tension est trop forte, tourner légèrement la petite vis du boîtier de la canette dans le sens inverse des aiguilles d'une montre.
- Si la tension est trop lâche, tourner légèrement la petite vis du boîtier de la canette dans le sens des aiguilles d'une montre.

Veuillez Noter:
La tension du fil de canette n'a normalement pas besoin d'être ajustée.

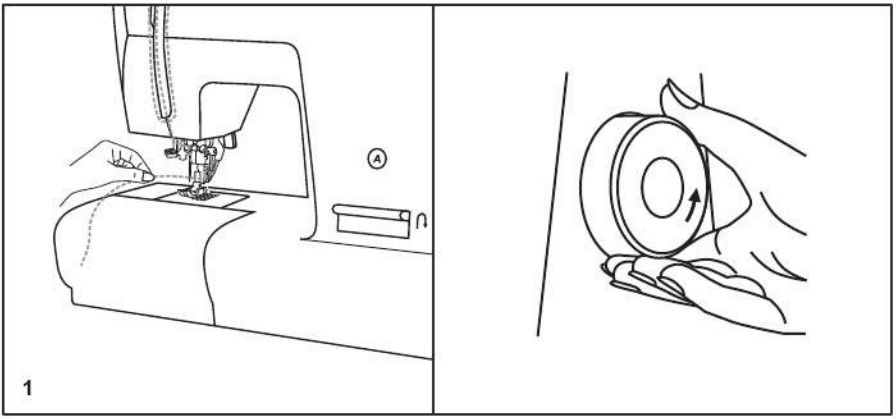

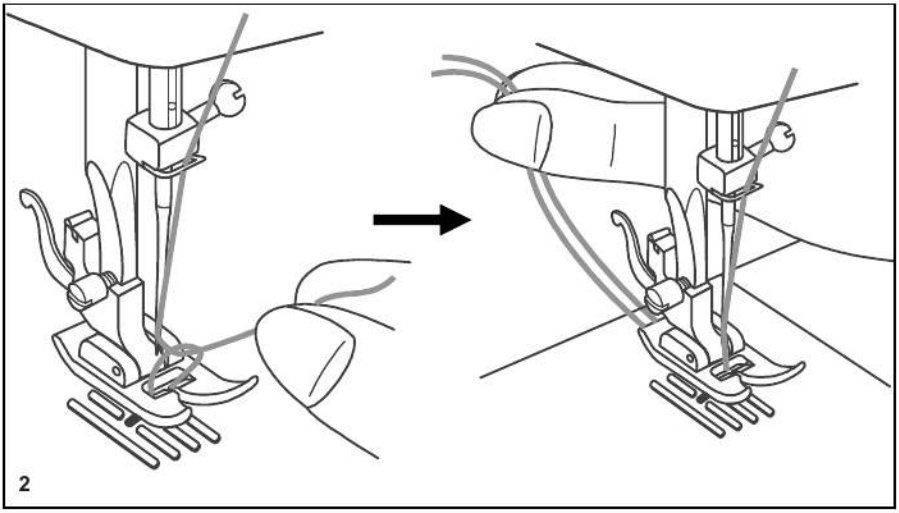

Montée du fil de canette:

Tenir le fil supérieur avec la main gauche. Tourner le volant vers vous (sens antihoraire) en abaissant puis en remontant l'aiguille (1).

Tirer sur le fil supérieur pour amener le fil de la canette à travers le trou de la plaque à aiguille.
Tirer maintenant les deux fils sous le pied-de-biche d'env. 15 cm (2).

Couture inversée:

Pour sécuriser le début et la fin d'une couture, appuyer sur le levier de couture arrière (A). Coudre quelques points inverses. Relâcher le levier et la machine recommencera à coudre vers l'avant. À la fin de la couture, répéter ce processus. (1)

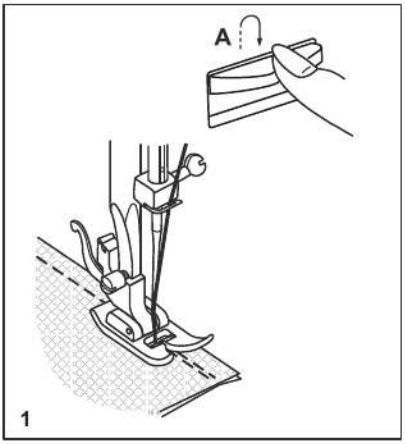

Suppression du travail:

Tourner le volant dans le sens inverse des aiguilles d'une montre pour amener le levier releveur de fil dans sa position la plus haute, relever le pied-de-biche et retirer l'ouvrage derrière l'aiguille et le pied-de-biche. (2)

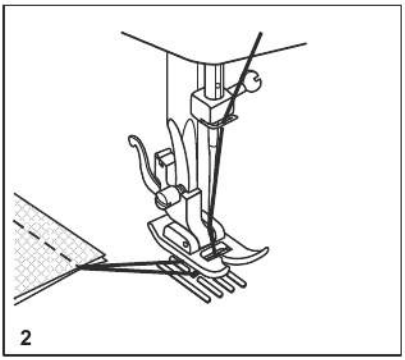

Couper le fil:

Tirer les fils sous et derrière le pied-de-biche avec les deux mains, guider les fils vers le côté de la plaque frontale et dans la fente (B). Tirer les fils vers le bas pour les couper. (3)

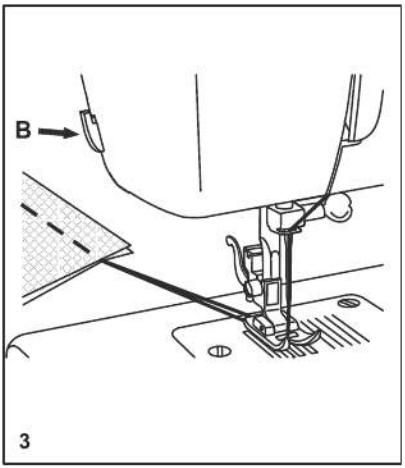

Tableau guide de sélection de l'aiguille et du tissu et du fil:

Taille de l'aiguille	Tissus	Fil
65-75(9-11)	Tissus légers : Cotons fins, voile, serge, soie, mousseline, Liana, interlocks, mailles coton, tricot, jerseys, crêpes, polyester tissé, tissus chemises & blouses.	Fil léger en coton, nylon ou polyester.
80(120)	Tissus de poids moyen : Coton, satin, kettleclote, toile à voile, mailles doubles, lainages légers.	La plupart des fils vendus sont de taille moyenne et conviennent à ces tissus et tailles d'aiguilles. Utilisez des fils de polyester sur des matériaux synthétiques et du coton sur des tissus tissés naturels pour de meilleurs résultats. Utiliser toujours le même fil en haut et en bas.
90(14)	Tissus de poids moyen : toile de coton, laine, mailles plus lourdes, éponge, jeans.	
100(16)	Tissus lourds : toiles, lainages, tissus de tente d'extérieur et matelassés, denims, tissus d'ameublement (légers à moyens).	
110(18)	Lainages lourds, tissus de pardessus, tissus d'ameublement, certains cuirs et vinyles.	Fil résistant, fil de tapis.

Important:
Avec un tissu plus épais, il faut utiliser le fil le plus épais et la taille d'aiguille la plus grande.

Tableau de sélection de l'aiguille et du tissu:

Aiguilles	Explication	Type de tissu
Hax1 15x1	Aiguilles pointues standard. Les tailles (vont de mince à large.65(9) à 110(18	Tissus tissés naturels : Laine, coton, soie, etc. Qiana. Non recommandé pour les mailles doubles.
15x1/705H	Aiguille à pointe demi-boule, écharpe. 65(9) à 110(18)	Tissus naturels et synthétiques, mélanges de polyester. Tricots-polyesters, interlocks, tricot, tricots simples et doubles. Peut être utilisé avec une aiguille de 15x1 pour coudre tous les tissus.
15x1/705H (SUK)	Aiguille à pointe boule pleine. 65(9) à 110(18)	Maille pull, Lycra, tissu maillot de bain, élastique.
130 PCL	Aiguilles en cuir. 80(12) à 110(18)	Cuir, vinyle, tissus d'ameublement (Laisse un trou plus petit que la grande aiguille standard)

Notes Importantes:

1. Aiguille double peut être achetées pour les travaux utilitaires et décoratifs.
2. Lorsque vous cousez avec des aiguilles doubles, le cadran de largeur de point doit être réglé sur moins de « 3 ».
3. Les aiguilles européennes indiquent les tailles 65, 70, 80, etc. Les aiguilles américaines et japonaises indiquent les tailles 9, 11, 12, etc.
4. Remplacer l'aiguille souvent (environ tous les autres vêtements) et/ou lors de la première rupture de fil ou de points sautés.

Comment choisir son motif:

Pour sélectionner un point, tournez simplement le sélecteur de motif (d), jusqu'à ce que le symbole ou la lettre souhaité(e) apparaisse dans l'affichage de point (c).
Ajuster la longueur de point avec le cadran de longueur de point (b) en fonction du tissu utilisé.
La position de l'aiguille peut être sélectionnée de gauche à droite en tournant le sélecteur de largeur de point (a).
Pour le point droit, tourner le sélecteur de motif (d) jusqu'à ce que la lettre « A » apparaisse sur l'affichage de point (c).
Pour le point zigzag, tourner le sélecteur de motif (d) jusqu'à ce que la lettre « B » apparaisse dans l'affichage de point (c).
Pour les autres points, tourner le sélecteur de motif (d) jusqu'à ce que le symbole ou la lettre souhaité(e) apparaisse dans l'affichage des points (c). Régler la longueur et la largeur du point selon vos besoins.

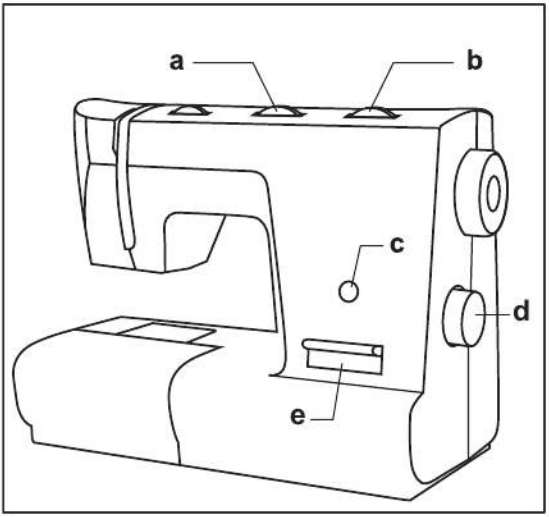

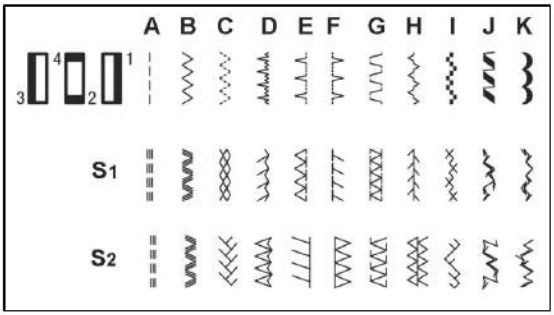

a. Cadran de largeur de point (pour le modèle à 3 cadrans)
b. Cadran de longueur de point S1-S2
c. Affichage des points
d. Cadran sélecteur de motif
e. Levier de couture inversée

Point droit:

Tourner la molette de sélection de point jusqu'à ce que la lettre «A» apparaisse dans l'affichage de point (c). La position de l'aiguille pour le point droit est également déterminée avec le cadran de largeur de point où «0» est la position à gauche et «2.5» est au milieu et «5» est la position à droite.

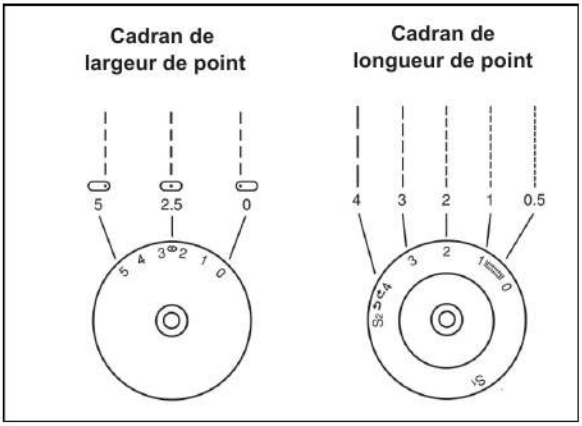

Si vous tourner le sélecteur de longueur de point vers «0», la longueur du point respectif est réduite. Lorsque vous le tournez dans le sens de "4", la longueur du point sélectionné augmente.

En règle générale, plus le tissu et l'aiguille sont épais, plus le point doit être long. Pour un point fin, régler la longueur sur «1» ou «2». Pour le froncement, régler la longueur du point sur «4». Pour les tissus épais, régler la longueur du point entre «3» ou «4».

Point droit

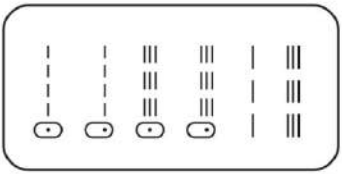

Point zigzag:

Fonction du cadran de largeur de point:

La largeur maximale du point zigzag pour le point zigzag est de 5 mm, cependant, la largeur peut être réduite sur tous les motifs. La largeur augmente lorsque vous tournez le cadran de largeur de point de «0» à «5». Pour la couture à aiguille double, ne régler jamais la largeur à plus de «3».

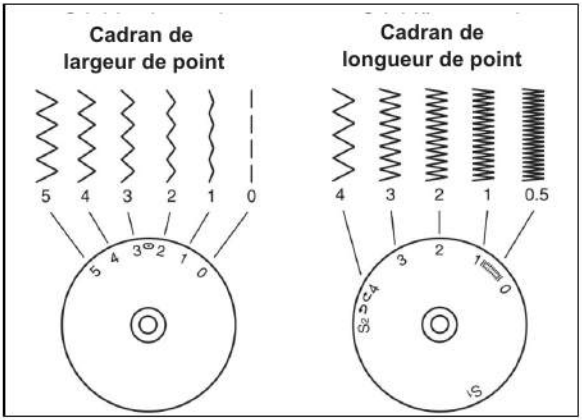

Avec le cadran de largeur de point, vous pouvez également régler la position de l'aiguille pour le point droit, où « 0 » est la position à gauche et «2.5» est au milieu et «5» est la position à droite.

Fonction du cadran de longueur de point pendant le zigzag:

La densité des points zigzag augmente à mesure que le réglage du cadran de longueur de point approche de «0».

Les points zigzag nets sont généralement obtenus à "2.5" ou moins.

Point plumetis:

Lorsque la longueur du point est réglée entre «0» et «1», les points très rapprochés produisent le «point plumetis» qui est utilisé pour faire des boutonnières et des points décoratifs.

Tissu fin:

Lorsque vous cousez sur du tissu très fin, placez un morceau de papier fin sous le tissu. Il est facile de déchirer le papier et de retirer le papier une fois que vous avez terminé votre couture.

Triple point:

Si vous souhaitez sélectionner ces points, vous devez tourner le sélecteur de motif sur le point souhaité. Ensuite, régler le cadran de longueur de point sur «S1» ou «S2». Il y a plusieurs points élastiques. Voici deux exemples:

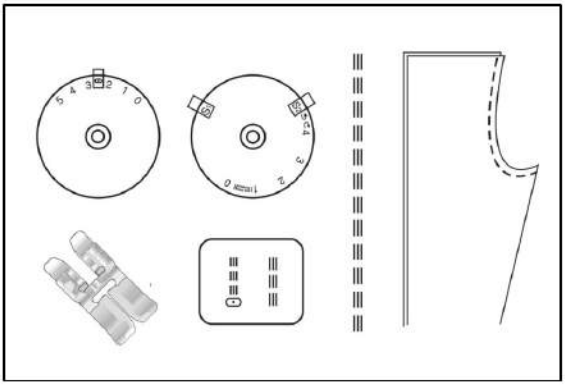

Triple point droit:

Tourner le cadran de sélection de point jusqu'à ce que la lettre « A » apparaisse dans l'affichage de point (c) et tourner le cadran de longueur de point sur « S1 » ou « S2 » et le cadran de largeur de point sur la position centrale de l'aiguille.

Ce point est plus solide que le point droit normal, car il s'agit d'un point triple et élastique.

La machine coud deux points en avant et un point en arrière, formant une couture qui ne se déchire pas facilement.

Triple point zigzag:

Tourner la molette de sélection de point jusqu'à ce que la lettre «B» apparaisse dans l'affichage de point (c) et tournez la molette de longueur de point sur «S1» ou «S2».

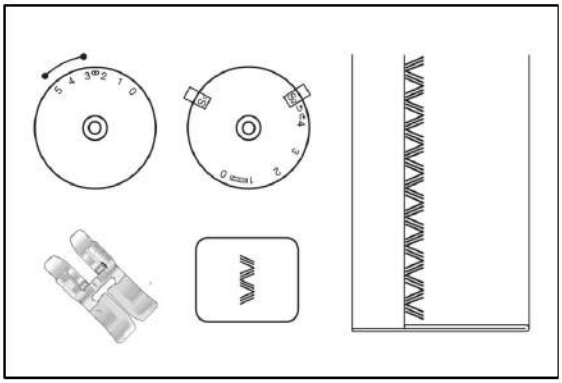

Régler le cadran de largeur de point entre «3» et «5». Le point triple zigzag convient aux tissus inélastiques et denses tels que les jeans, le denim, le velours côtelé, la toile, etc.

Point nid d'abeille:

Tourner le cadran de sélection de point jusqu'à ce que la lettre «C» apparaisse dans l'affichage de point et tournez le cadran de longueur de point sur «S1».
Pour coudre le nid d'abeille, réglez le cadran de largeur de point entre «3» et «5».

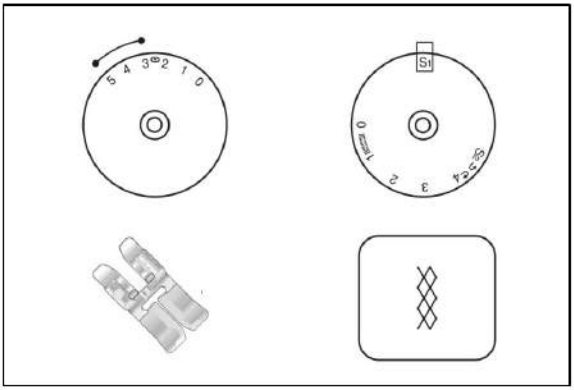

Le point nid d'abeille est un ourlet élastique et décoratif qui convient particulièrement aux différents types de jersey (tricot) ainsi qu'aux tissus tissés et aux ourlets de tee-shirts et de vêtements pour enfants. (1)
Coudre à 1 cm du bord du tissu et coupez le surplus de tissu. (2)

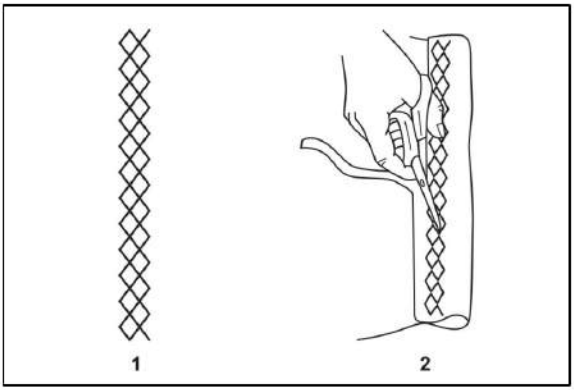

Point ourlet invisible:

Le point d'ourlet invisible est utilisé pour réaliser des ourlets invisibles sur les ourlets, les rideaux, les pantalons, les jupes, etc.

Ourlet invisible pour les tissus extensibles.

Ourlet invisible / lingerie pour tissus fermes.

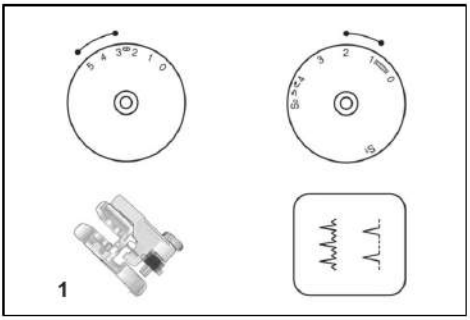

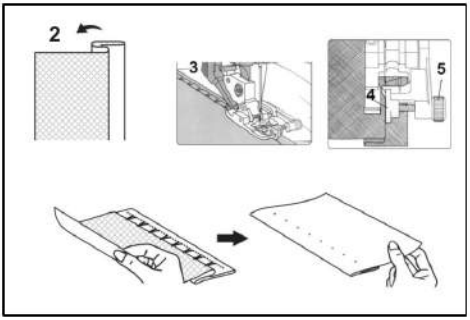

- Insérer le pied pour points invisibles et réglez la machine comme illustré. (1)
- Plier le tissu comme illustré avec l'envers vers le haut. (2)
- Replier l'ourlet sur lui-même de manière à ce qu'environ 1 cm de bord fini dépasse du pli. Le mauvais côté de votre projet doit maintenant être orienté vers le haut. (3)
- Placer le tissu sous le pied-de-biche de manière à ce que le pli passe le long du guide-bord (4).
- Lorsque l'aiguille se balance dans le pli, elle doit attraper une petite quantité de tissu. Si les points sont visibles sur le côté droit, régler le guide-bord (4) en tournant la vis de réglage (5) jusqu'à ce que le point qui attrape l'ourlet soit à peine visible.
- Pour obtenir un point invisible parfait, nous vous recommandons d'appuyer lentement sur la pédale.

Remarques:

1. Pour un point invisible parfait, beaucoup de pratique est nécessaire, donc avant de coudre sur le tissu principal, faites toujours un test de couture sur un petit morceau du même tissu.
2. Le pied pour ourlet invisible est un accessoire en option qui n'est pas fourni avec votre machine et vous pouvez l'acheter auprès de votre revendeur.

Couture de boutons:

Retirer le pied zigzag. Régler la machine comme illustré et installer la plaque à repriser. (1)

Positionner l'ouvrage sous le support du pied-de-biche. Placer le bouton dans la position souhaitée, abaisser le levier du pied-de-biche, cela maintient le bouton en place. Régler le sélecteur de motif sur le point zigzag «B». Réglez la largeur du point sur «3» – «5» en fonction de la distance entre les deux trous du bouton. Tourner le volant pour vérifier que l'aiguille pénètre dans les trous gauche et droit du bouton.

Régler le sélecteur de motif sur le point droit «A» et cousez quelques points de sécurité. Régler le sélecteur de motif sur le point zigzag "B" et cousez lentement le bouton avec environ 10 points. Régler le sélecteur de motif sur le point droit «A» et coudre quelques points de sécurité. (2)

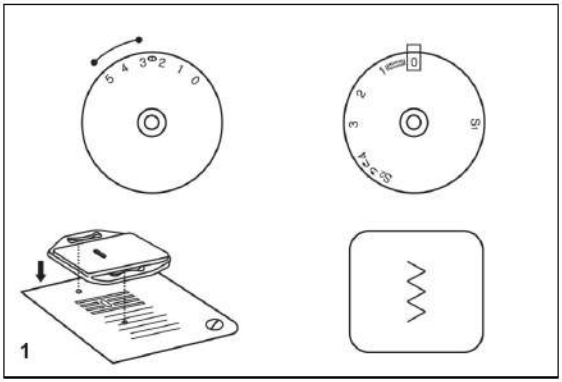

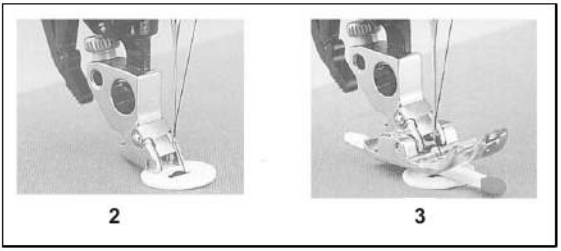

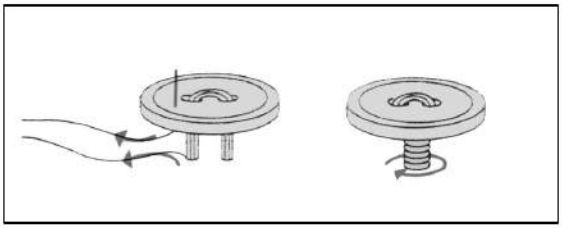

Veuillez Noter:
Pour coudre un bouton à 4 trous : coudre d'abord les 2 trous avant et tirer le tissu vers l'avant, puis coudre les 2 trous arrière comme décrit ci-dessus.

Boutons avec tiges:

Insérer le pied transparent. Relâcher le repose-pied mais avant de le faire, placer une allumette ou une aiguille à repriser sur le dessus du bouton et coudre quelques points zigzag et laisser le fil supplémentaire d'environ 15 cm, puis enrouler la tige que vous venez de créer avec le fil supplémentaire et bouton la fin de celui-ci.

Couture de boutonnières:

Préparation:
Retirer le pied zigzag et fixez le pied pour boutonnière. Régler le cadran de longueur de point entre «0,5» et «1». La densité du point dépend de l'épaisseur du tissu.

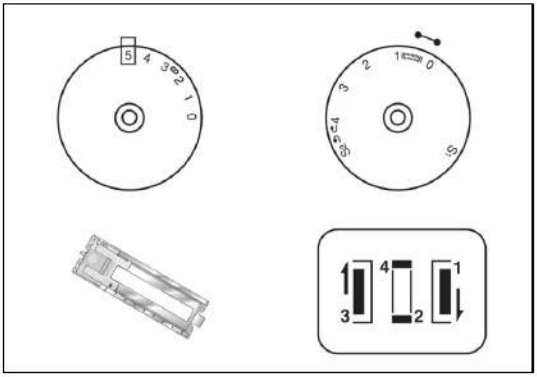

Pour préparer le tissu:
Mesurer le diamètre du bouton et ajoutez 0,3 cm pour les renforts. Si vous avez un bouton très épais, ajouter plus à la mesure du diamètre.
Marquer la position et la longueur de la boutonnière sur le tissu. Positionner le tissu de manière à ce que les aiguilles soient sur la marque la plus éloignée de vous.
Tirer le pied pour boutonnière vers vous aussi loin que possible.
Abaisser le pied.

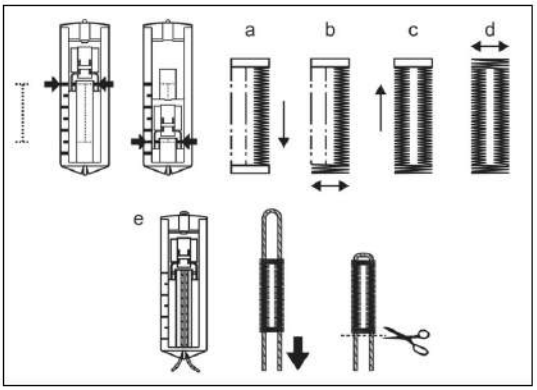

a. Tourner le sélecteur de motif sur « 1 ». Coudre à vitesse modérée jusqu'à ce que vous atteigniez la marque de fin.

b. Tourner le sélecteur de motif sur « 4 2 » et coudre 5 à 6 points d'arrêt.

c. Tourner le sélecteur de motif sur « 1 3 » et coudre le côté gauche de la boutonnière jusqu'au repère situé à l'extrémité la plus éloignée de vous.

d. Tourner le sélecteur de motif sur « 4 2 » et coudre des points d'arrêt.

Retirer le tissu sous le pied. Tirer le fil supérieur à travers l'envers du tissu et nouer les fils supérieur et inférieur. Couper le centre de la boutonnière avec le découd-vite en faisant attention de ne pas couper les mailles de chaque côté.

Conseils:
- Réduire légèrement la tension du fil supérieur pour obtenir de meilleurs résultats.
- Utiliser un matériau de support pour les tissus fins et extensibles.
- Il est conseillé d'utiliser une ganse pour les tissus extensibles ou en maille. Le zigzag doit coudre sur la ganse. (e)

Coudre sur la fermeture éclair:

Retirer le pied zigzag et fixez le pied pour fermeture éclair. Régler le cadran de sélection de motif sur le point droit «A» et régler le cadran de largeur de point sur la position centrale de l'aiguille.

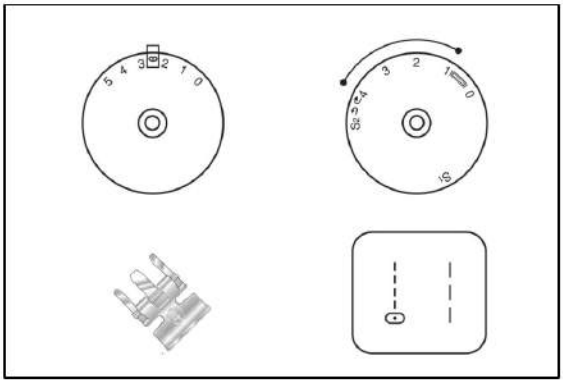

Régler le cadran de longueur de point entre «1» et «4» (selon l'épaisseur du tissu).

Bâtir d'abord la fermeture éclair à la main. Pousser le pied pour fermeture éclair vers la gauche aussi loin que possible. Placer la fermeture à glissière ouverte sous le pied de sorte que ses dents courent le long du bord de guidage droit sur la plante du pied.

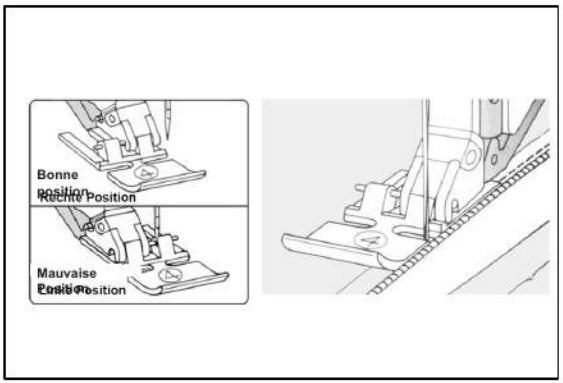

Coudre environ la moitié de la longueur de la fermeture éclair à la largeur requise. Laisser l'aiguille enfoncée dans le tissu, relever le pied pour fermeture à glissière et fermer la fermeture à glissière. Abaisser à nouveau le pied pour fermeture à glissière, continuer la couture, puis coudre l'extrémité.

Coudre l'autre côté de la fermeture éclair à la même marge. Peu avant la fin de la couture, laisser l'aiguille enfoncée dans le tissu, relever le pied pour fermeture à glissière et ouvrer la fermeture à glissière. Abaisser à nouveau le pied pour fermeture à glissière et coudre l'extrémité.

Veuillez Noter:
Le pied pour fermeture à glissière peut être fixé à droite ou à gauche de l'aiguille, ce qui facilite la couture des deux côtés de la fermeture à glissière.

Coudre avec le pied ourleur:

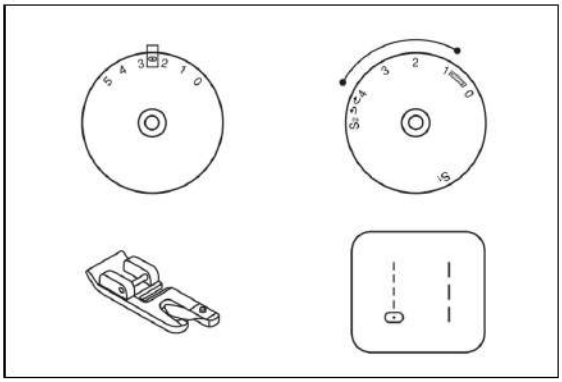

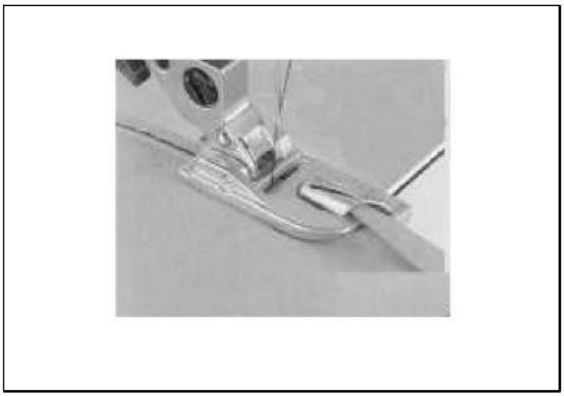

Avec l'ourlet, vous pouvez stabiliser le bord des chemisiers, des cravates en soie et des cantonnières sans avoir à repasser les bords au préalable. L'ourlet empêche les bords de s'effilocher et produit une finition soignée et durable. Retirer le pied zigzag et fixez le pied pour fermeture éclair. Régler le cadran de sélection de motif sur le point droit «A» et régler le cadran de largeur de point sur la position centrale de l'aiguille. Le tissu à ourler doit être propre et coupé droit. Au début de l'ourlet, doublez le bord du tissu d'environ 3 mm et placez le bord du tissu plié sous l'ourlet et cousez 4-5 points droits pour le fixer. Tirer légèrement le fil vers l'arrière. Laisser l'aiguille dans le tissu, relever le pied presseur et insérer le tissu dans la volute du pied ourleur. Abaisser le pied-de-biche et guider le bord du tissu uniformément dans l'ourlet. Veillez à ce que le tissu ne passe pas sous le côté droit du pied-de-biche.

Attention:
Sur les tissus en soie, viscose et mousseline, l'ourlet roulé est particulièrement attrayant avec un point zigzag.

Remarques:
1. Il faut un peu de pratique pour coudre les ourlets roulés, donc avant de coudre sur le tissu principal, faites toujours un test de couture sur un petit morceau du même tissu.
2. Le pied ourleur est un accessoire en option qui n'est pas fourni avec votre machine et vous pouvez l'acheter auprès de votre revendeur.

Point zigzag en 3 étapes:

Ce point est utilisé pour coudre de la dentelle et des élastiques, repriser, raccommoder, renforcer les bords. Tournez le sélecteur de point de motif sur «C» et régler la machine comme illustré ci-dessus.

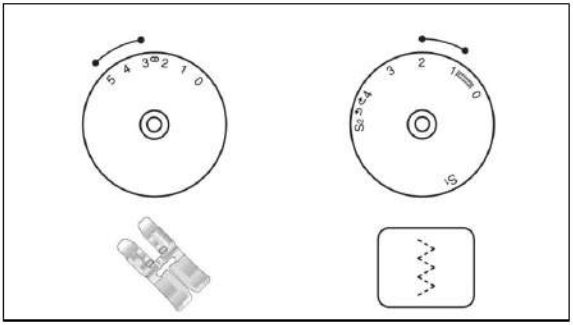

Placer le patch en position. La longueur de point peut être raccourcie pour produire des points très rapprochés. (1)

Lors de la réparation des déchirures, il est conseillé d'utiliser un morceau de tissu de support pour renforcer. La densité de point peut être modifiée en ajustant la longueur de point. Cousez d'abord au centre, puis chevauchez des deux côtés. Selon le type de tissu et les dommages, coudre entre 3 et 5 rangs. (2)

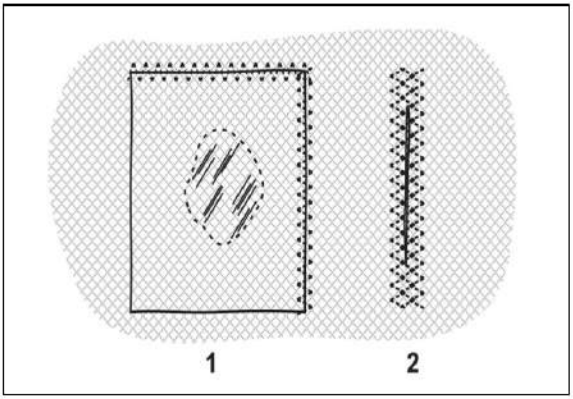

Élastique à coudre:

1. Placer l'élastique sur le tissu.
2. Pendant que vous cousez, étirez l'élastique devant et derrière le pied-de-biche.

Assemblage de tissu:

Le point élastique peut être utilisé pour assembler deux morceaux de tissu et est très efficace pour coudre des tissus tricotés. Si du fil de nylon est utilisé, le point ne sera pas visible.

1. Placer les bords des deux morceaux de tissu ensemble et centrez-les sous le pied-de-biche.
2. Cousez-les ensemble à l'aide du point élastique en prenant soin de garder les deux bords du tissu rapprochés.

Reprise:

Positionner l'aiguille vers le haut et retirer le pied presseur et le support (2) et installez la plaque à repriser (1).

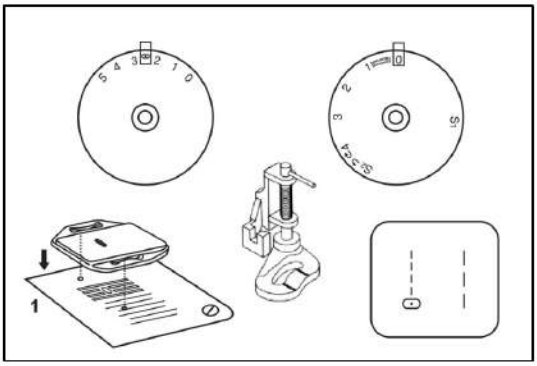

Tourner le sélecteur de motif sur le point droit «A» et régler le sélecteur de largeur de point sur la position centrale de l'aiguille.

Fixer le pied à repriser à la barre de biche. Pousser la barre (a) vers l'arrière et maintenez-la dans cette position. L'ajustement (a) doit se trouver derrière la vis du support d'aiguille (b).

Appuyer fermement sur le pied à repriser par derrière avec votre index et serrer la vis (c). (3)

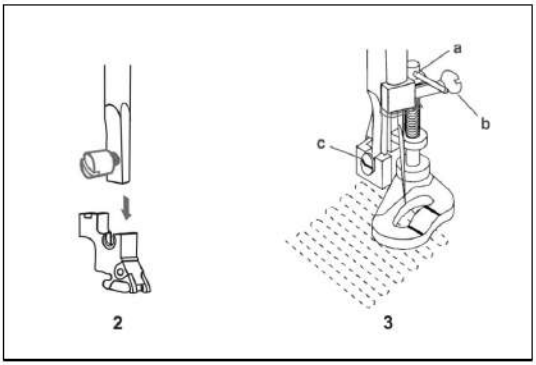

Coudre d'abord quelques points sur la zone endommagée en guidant le tissu d'avant en arrière uniformément tout en veillant à ce que chaque ligne se termine par une petite courbe. Cela permet d'éviter que le tissu ne se déchire à nouveau.

Lorsque la zone endommagée est entièrement recouverte, faire pivoter le tissu de 90° et reprisez la zone.

Veuillez Noter:
Le pied ourleur est un accessoire en option qui n'est pas fourni avec votre machine et vous pouvez l'acheter auprès de votre revendeur.

Points décoratifs:

Régler la machine comme illustré ci-dessus. Tourner le cadran de longueur de point en fonction du tissu.

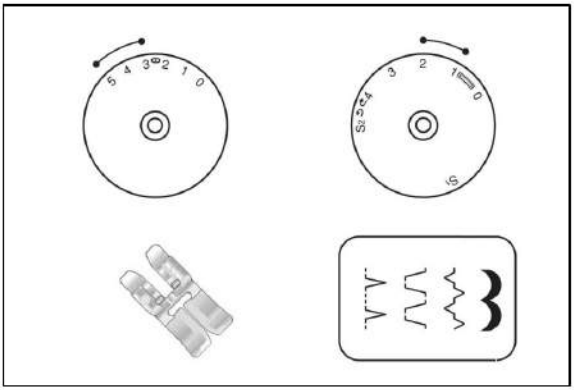

Point coquille (A)

Pour bordures décoratives. Convient pour les bords des tissus transparents, fins et extensibles. Le point le plus large doit dépasser le bord du tissu pour créer l'effet coquille.

Point grec (B)

Pour les coutures à plat, coudre des ourlets élastiques visibles. Ce point peut être utilisé pour les tissus fermes et plus épais.

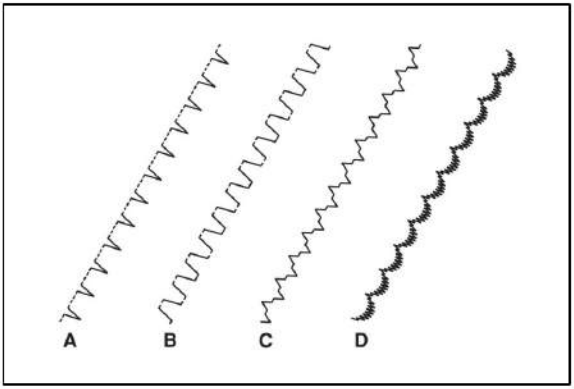

Point de pontage (C)

Pour coutures, sets de table, nappes. Couture de jonction décorative pour un effet fagoté. Fronces avec cordon ou élastique fronces.

Point croissant (D)

Pour une finition délicate le long du bord du tissu.
Ce point est plus beau avec une longueur de point réglée entre «0,5» et «1».

Couching:

Tourner le sélecteur de point de motif sur «B» et régler la machine comme illustré ci-dessus.

La longueur et la largeur du point sont variables et définissent la largeur du point en fonction de la largeur du cordon. (1)

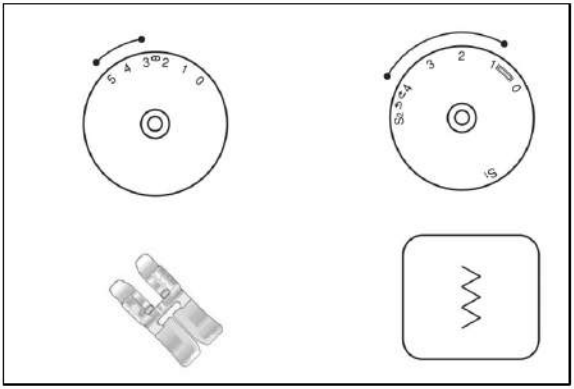

Instruction de couture:

Le couching est simplement une technique de point zigzag sur des cordons fins, des fils de laine, etc. Cela donne à vos vestes ou autres vêtements une touche très spéciale.

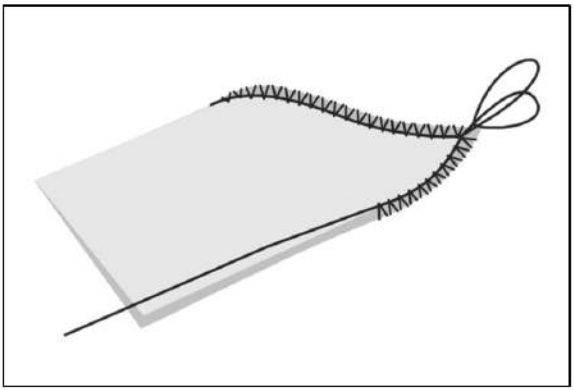

Avec un crayon marqueur, dessiner un motif sur votre tissu.

Placer le cordon sous l'ouverture centrale de votre pied et zigzaguez sur le cordon de manière à ce que l'aiguille tombe juste à droite et à gauche du cordon décoratif.

Pendant que vous cousez, suivre les lignes de votre motif.

Aiguille double:

- Sélectionner la longueur de point souhaitée en tournant le cadran de longueur de point.
- Tourner le sélecteur de point sur point droit et régler le sélecteur de largeur de point sur la position centrale de l'aiguille.
- Pour la couture avec aiguille double, placer le deuxième fil sur l'autre porte-bobine.
- Assurer que les deux fils utilisés pour enfiler l'aiguille double ont le même poids. Vous pouvez utiliser une ou deux couleurs.
- Insérer l'aiguille double de la même manière que l'aiguille simple. Le côté plat de l'aiguille doit être tourné vers vous.
- suivre les instructions pour l'enfilage d'une seule aiguille. Enfiler chaque aiguille séparément

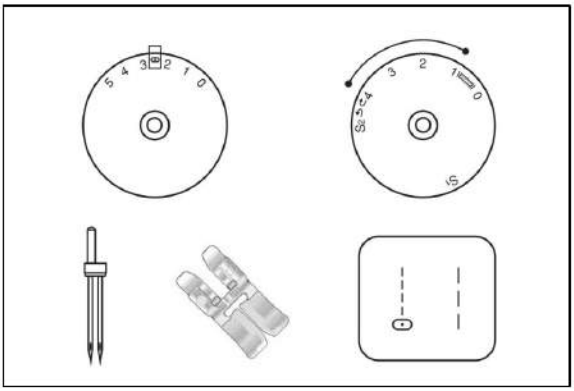

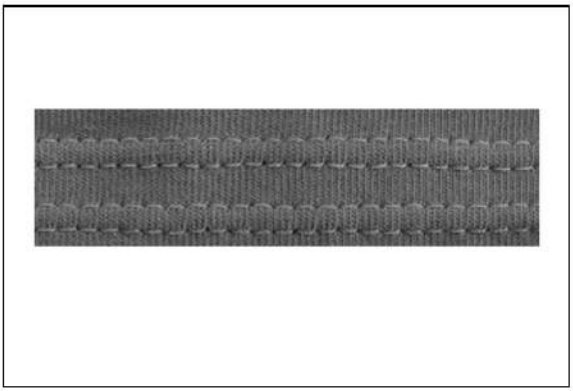

Remarques:

1. coudre toujours lentement lorsque vous cousez avec une aiguille doble pour une couture de haute qualité. Utiliser uniquement une largeur de point de «0» à «3» pour les points zigzag, n'utilisez pas un réglage de «3» ou plus pour l'aiguille double.
2. L'aiguille double est un accessoire en option qui n'est pas fourni avec votre machine et vous pouvez l'acheter auprès de votre revendeur.

Monogrammes et broderies avec cercle à broder:

- Retirer le pied presseur et le support et installer la plaque à repriser.
- Régler la machine comme illustré ci-dessus.
- Abaisser le levier du pied-de-biche avant de commencer à coudre.
- Ajuster la largeur du point en fonction de la taille du lettrage ou du motif.

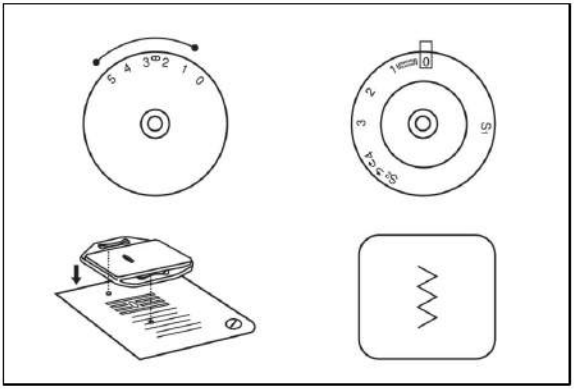

Préparation pour le monogramme et la broderie:

- Dessiner le lettrage ou le motif souhaité sur le côté droit du tissu.
- Étirer le tissu entre le cercle à broder aussi fermement que possible.
- Placer le tissu sous l'aiguille. Assurez-vous que la barre du pied-de-biche est abaissée dans sa position la plus basse.
- Tourner le volant vers vous pour faire remonter le fil inférieur à travers le tissu. Coudre quelques points de sécurité au point de départ.
- Tenir le cerceau avec le pouce et les index des deux mains tout en appuyant sur le tissu avec le majeur et l'annulaire et en soutenant l'extérieur du cerceau avec le petit doigt.

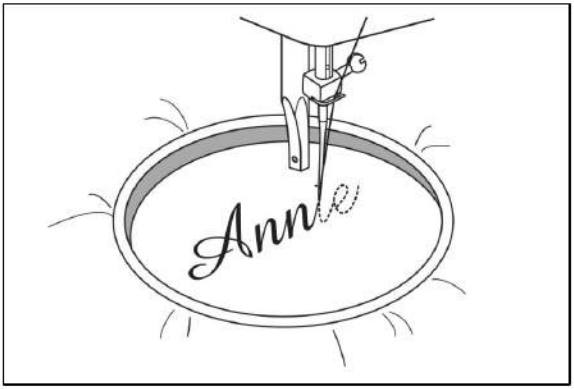

Veuillez Noter:
Le cercle à broder est un accessoire en option qui n'est pas fourni avec votre machine et vous pouvez l'acheter auprès de votre revendeur.

Monogrammes et broderies avec cercle à broder:

Monogramme:

1. Coudre en déplaçant lentement le cerceau le long du lettrage à une vitesse constante.

2. Fixer avec quelques points droits à la fin de la dernière lettre.

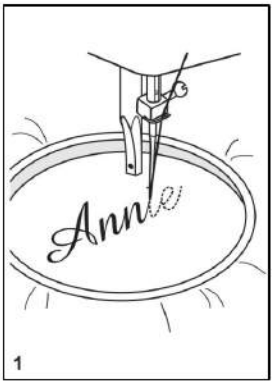

Broderie

1. Coudre le contour du motif en déplaçant le cercle à broder.

2. Remplir le motif en travaillant du contour du motif vers l'intérieur et de l'intérieur vers le bord du contour jusqu'à ce que le motif soit complètement rempli. Garder les coutures rapprochées. Un point long est fait en déplaçant le cercle rapidement et un point court est fait en le déplaçant lentement.

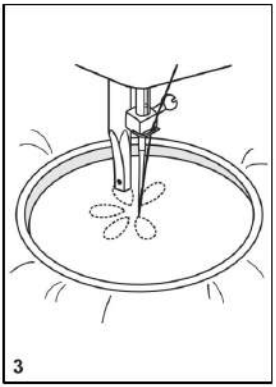

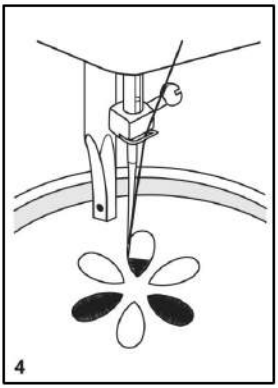

3. Fixer avec quelques points droits à la fin du motif.

Maintenance:

Débrancher la machine de l'alimentation électrique en retirant la fiche de la prise de courant. Lors du nettoyage de la machine, celle-ci doit toujours être débranchée de l'alimentation électrique.

Retirer la plaque à aiguille (1):
Tourner le volant jusqu'à ce que l'aiguille soit complètement relevée. Ouvrir le capot avant à charnière et dévissez les vis de la plaque à aiguille avec le tournevis.

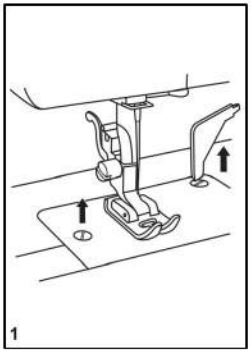

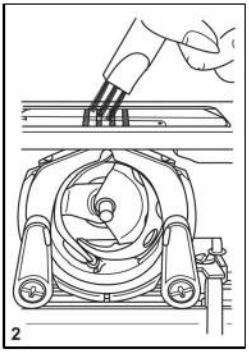

Nettoyage des griffes d'entraînement (2):
Retirer le boîtier de la canette et utiliser la brosse fournie pour nettoyer toute la zone.

Nettoyage et graissage du crochet (3):
Retirer le boîtier de la canette. Enclencher les deux bras de retenue du crochet (a) vers l'extérieur. Retirer le couvercle de la coursière du crochet (b) et le crochet (c) et nettoyer avec un chiffon doux. Lubrifier le point (d) (1 à 2 gouttes) avec de l'huile pour machine à coudre. Tourner le volant jusqu'à ce que la cage du crochet (e) soit en position gauche. Replacer le crochet (c). Replacer le couvercle de la course du crochet et remettre en place les deux bras de retenue du crochet. Insérer la boîte à canette et la canette et replacer la plaque à aiguille.

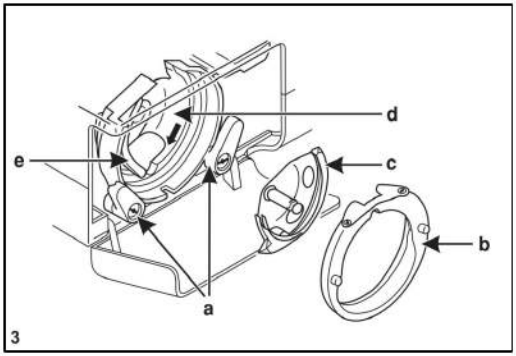

Important:
Les peluches et les fils de tissu doivent être enlevés régulièrement. De plus, la machine à coudre doit être entretenue à intervalles réguliers dans l'un de nos centres de service client. Le boîtier peut être nettoyé de la poussière avec un chiffon propre et doux qui ne peluche pas. Pour enlever toute saleté tenace, utilisez un chiffon doux avec de l'alcool. Ne pas utiliser d'insecticides ou de produits chimiques tels que l'essence (essence) ou des produits chimiques fluides pour nettoyer le boîtier.

Stockage:
Débrancher le cordon d'alimentation lorsque vous n'utilisez pas la machine. Pour le stockage, débrancher la fiche de la pédale de commande et couvrir la machine avec la mallette de transport fournie.

Guide de dépannage		
Problème	**Cause**	**correction**
Le fil d'aiguille (supérieur) casse	1. La machine n'est pas enfilée correctement. 2. La tension du fil est trop forte. 3. Le fil est trop épais pour l'aiguille. 4. L'aiguille est mal insérée. 5. Le fil est enroulé autour de la broche du porte-bobine. 6. L'aiguille est tordue ou émoussée.	1. Réenfiler la machine. 2. Réduire la tension du fil (numéro inférieur). 3. Sélectionner une aiguille plus grande. 4. Retirer et insérer l'aiguille (le côté plat doit être vers l'arrière). 5. Retirer la bobine et enrouler le fil sur la bobine. 6. Remplacer l'aiguille.
Le fil de canette (inférieur) casse	1. La boîte à canette n'est pas insérée correctement. 2. La boîte à canette est mal enfilée. 3. La tension du fil inférieur est trop forte.	1. Retirer et réinsérer le boîtier de la canette et tirer sur la lecture. Le fil doit tirer facilement. 2. Vérifier à la fois la canette et la boîte à canette. 3. Relâcher la tension inférieure comme décrit.
Points sautés	1. L'aiguille est mal insérée. 2. L'aiguille est endommagée. 3. La mauvaise taille ou le mauvais type d'aiguille a été utilisé. 4. Le pied n'est pas correctement fixé.	1. Retirer et insérer l'aiguille (le côté plat doit être vers l'arrière). 2. Insérer une nouvelle aiguille. 3. choisir une aiguille adaptée au fil et au tissu. 4. Vérifier et fixez correctement.
L'aiguille casse	1. L'aiguille est endommagée. 2. L'aiguille n'est pas correctement insérée. 3. Mauvaise taille d'aiguille pour le tissu. 4. Le mauvais pied est attaché.	1. Insérer une nouvelle aiguille. 2. Insérer l'aiguille correctement (le côté plat doit être vers l'arrière). 3. choisir une aiguille adaptée au fil et au tissu. 4. Sélectionner le bon pied.

Guide de dépannage		
Problème	**Cause**	**correction**
Points lâches	1. La machine n'est pas correctement enfilée. 2. La boîte à canette n'est pas correctement enfilée. 3. La combinaison aiguille/tissu/fil est incorrecte. 4. Mauvaise tension du fil.	1. Vérifier le filetage. 2. Enfiler la boîte à canette comme décrit. 3. La taille de l'aiguille doit convenir au fil et au tissu. 4. Corriger la tension du fil.
Les coutures se rassemblent ou plissent	1. L'aiguille est trop épaisse pour le tissu. 2. La longueur de point est mal réglée. 3. La tension du fil est trop forte.	1. Sélectionner une aiguille plus fine. 2. Réajuster la longueur du point. 3. Relâcher la tension du fil.
Points irréguliers et entraînement irrégulier	1. Fil de mauvaise qualité. 2. La boîte à canette est mal enfilée. 3. Le tissu a été tiré.	1. Sélectionner un fil de meilleure qualité. 2. Retirer la boîte à canette, enfiler et insérer correctement. 3. Ne pas tirer sur le tissu pendant la couture, laissez-le être pris par la machine.